Honda

CB1300 / A / SA - HyperFox Oval 120

2003 - 2016

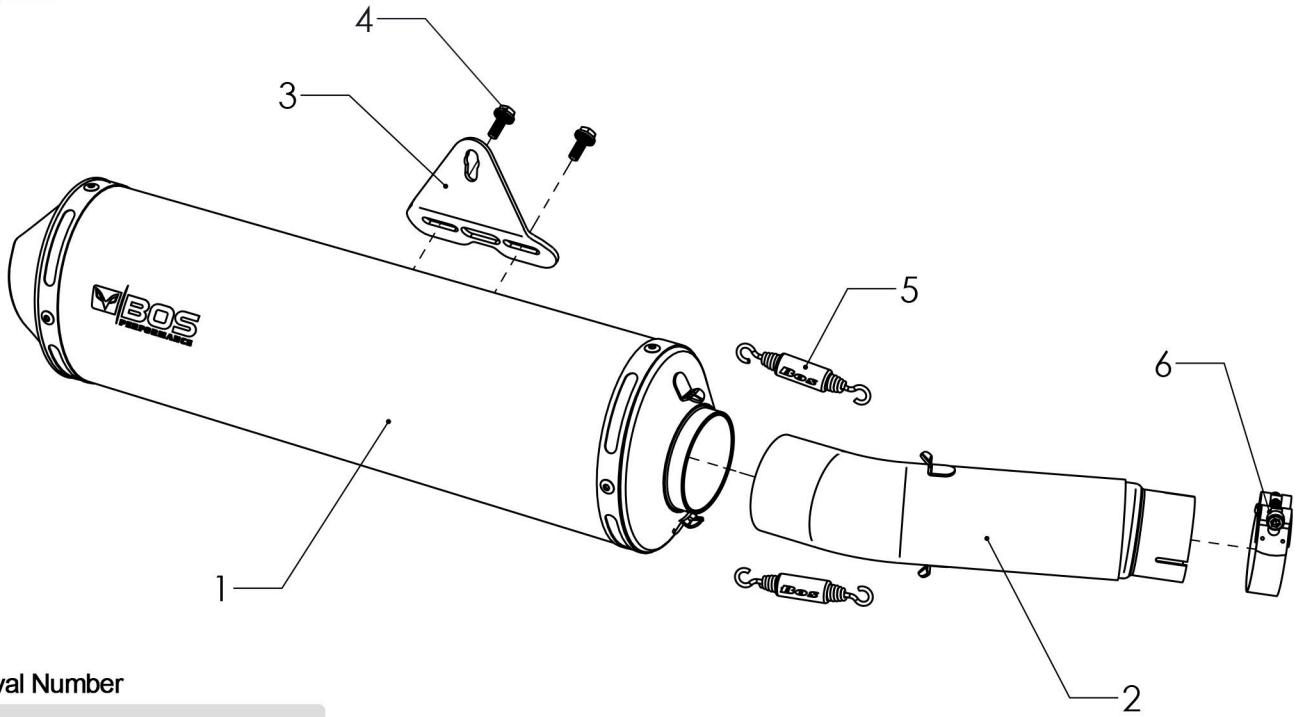

Approval Number

E4 2403 9 TYPE 1004

Pos	Qty	Part No.	Description	Ordernumber
1	1	900053	Muffler HyperFox Ov120 S150 Shot Blasted	**HO13C01 - HFSB - Shot Blasted**
1	1	900089	Muffler HyperFox Ov120 S150 Carbon Steel	**HO13C01 - HFCS - Carbon Steel**
1	1	900063	Muffler HyperFox Ov120 S150 Black Coated	**HO13C01 - HFBC - Black Coated**
		80241	**Mounting Parts:**	
2	1	72084	Link Pipe	
3	1	64728	Mounting Bracket	
4	2	14140	Bolt M6x16	
5	2	14087	Pull Spring 48 mm.	
6	1	64015	Clamp 50	

Weight:

Stock:	5,4 kg
Bos:	3,8 kg

Noiselevel: @ 4750 rpm

Stock:	Specified	81,0 dB(A)
	Measured	81,6 dB(A)
Bos:	With DBeater	82,6 dB(A)
	Open	89,0 dB(A)

Performance

Stock: 101,1 Hp / 7768 rpm
Bos: 111,1 Hp / 7655 rpm
Max. Hp incr.: + 10,0 Hp / 7655 rpm
Max Nm incr.: + 9,6 Nm / 5449 rpm

Extra Parts:

	650079	DBeater Ø32 Hyper Restriction

Tips:

In order to avoid smudges and fingerprints burning into the surface it is imperative to clean the exhaust before starting the engine, burnt in stains are very difficult to remove.
After 300 miles or 500 kms. check all nuts and bolts and retighten if necessary.

Sehr geehrter Kunde,

Vielen Dank, daβ Sie sich für den Kauf einer BOS –Auspuffanlage entschieden haben.

Wir bemühen uns natürlich, nur qualitativ einwandfreie Ware auf den Markt zu bringen. Trotzdem möchten wir Sie bitten, den Dämpfer vor der Montage sorgfältig zu überprüfen
(auf evtl. Materialschäden, Transportschäden usw.)

Sollte ein Fehler vorhanden sein, oder eine Paβungenauigkeit bei der Montage, so senden Sie den Dämpfer bitte unverzüglich über Ihre Bezugsquelle (Ihrem Händler) an uns ein. Wir werden ihn selbstverständlich umtauschen. Die Garantie beträgt 1 Jahr. Wenn der Dämpfer schon montiert ist, und bereits gelaufen hat, besteht kein Umtauschrecht mehr auf äußerliche Schäden, da die Defekte nach Gebrauch nicht mehr auf ihren Ursprung her festzustellen sind.

Der Garantieanspruch entfällt ebenfalls bei Manipulation des Endschalldämpfers und bei manipulation der Motorradabstimmung.
Bei Garantieanspruch muβ eine Kopie des Kaufbeleges eingereicht werden! Also bewahren Sie diesen bitte sorgfältig auf – weil ohne Kaufbeleg keine Garantie!

Wir hoffen, daβ Sie keinerlei Anlaβ zur Reklamation haben. Sollte dieses aber trotzdem einmal sein, dann setzen Sie sich bitte mit Ihrem Händler in Verbindung, und wir versuchen, dieses Problem schnellstmöglich zu beheben.

Wir wünschen Ihnen weiterhin GUTE FAHRT und viel Freude an Ihrer neuen BOS-Auspuffanlage!

Dear customer,

Thank you for your purchase of a Bos exhaust system for your motorcycle.

Although our quality control department checks every system before it is sent to our customers and although we have done everything possible to produce the perfect exhaust-system for you, we want you to check the system you have purchased too. You must do this before you mount the system on your bike.

If there any cosmetic or other defects, contact your dealer and we will exchange it.
Once the system has been installed and the bike has run, the quarantee does not cover cosmetic defects like dents, scratches etcetera. So please check the system carefully before you install it.

It is also normal for titanium and stainless steel to discolor due to the use and the guarantee doesn't cover any normal discoloring of the product.
The guarantee only applies when our systems are used in normal (non-racing) on normal road conditions. These is also no guarantee if the exhaust is changed in any way or if there are changes made to the carburetor or fuel management of the motorcycle.

If you apply for guarantee please send a copy of the sale receipt, this is very important, without this it is not possible to make a claim.
We will do our best to handle your guarantee as quick as possible.

We want to wish you a lot of fun and safe km's with your bike and your new BOS exhaust system.

Bosdempers b.v. // Zilverhoek 11 4651 SP Steenbergen // The Netherlands
Tel.: +31 (0)167 565 813 // E-mail: info@bos-exhausts.company // Website: www.bos-exhausts.company